	小児用検診衣		
		サイズ	
使用生地	生地名 アラビア20000番 C/#203クリーム 生地NO. / 生地巾 cm	要尺	S m / M m / L m / m
ヒモ	巾 cm × 長さ cm	指定ヘンプ	
パイピング	色 / 巾 cm	認定ヘンプ	ヶ所
上着ポケット	無 ヶ所	サイズネーム	有り 1ヶ所
ズボン前開き		画像検品	
タタミ(包装)		商品コード	00030025★

備考	※衿・袖口にバイアス付 ※アメリカンホック付

箱NO.		種別	
顧客名			
品名			
サイズ			
数量			
契約NO.		管理NO.	

00030025

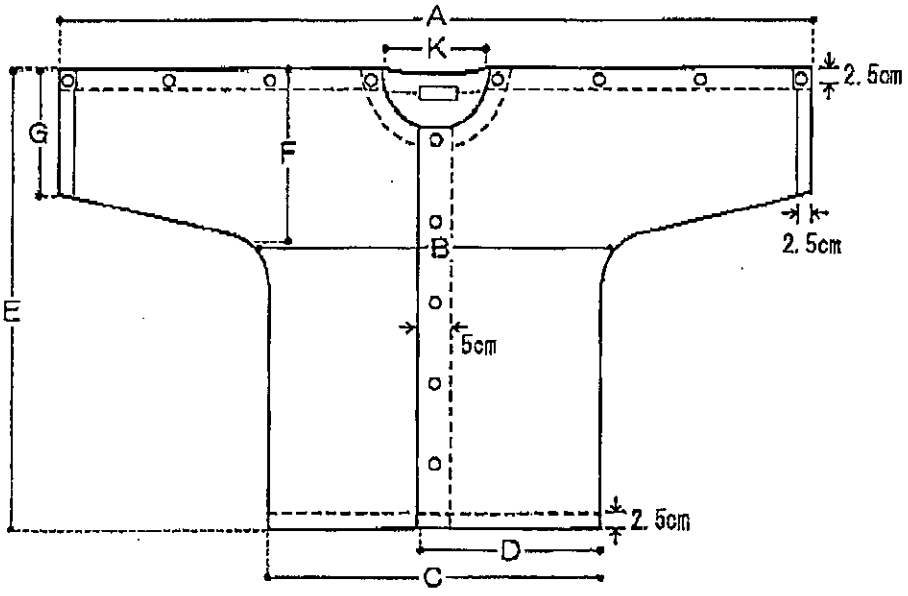

	上着														ズボン								パイピング
Size	A	身巾 B	裾巾 C	前身巾 D	袖丈 E	袖付丈 F	袖口巾 G				衿明き巾 K				胴回り M	裾巾 N	裾飾り巾 O	ズボン丈 P	股上 Q	股下 R			
S	73	39	38	19	42	16	11				11												608レッド
M	76	41	38	21	48	19	12				12												614新幹線ブルー
L	79	45	42	23	50	20	13				13												650グリーン